Saal 5
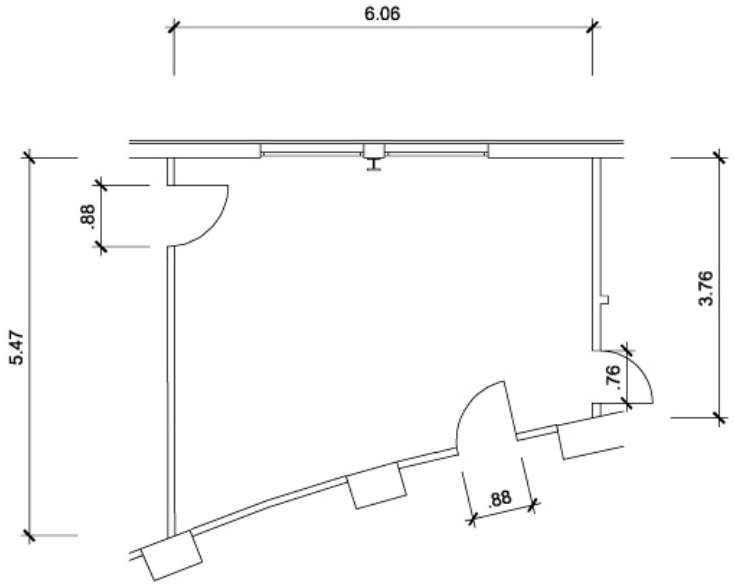
ATLANTIC
HOTEL Universum